RESİM ÜZERİNDEN ÖLÇÜ ALMAYINIZ
Please do not take measurement from drawing.

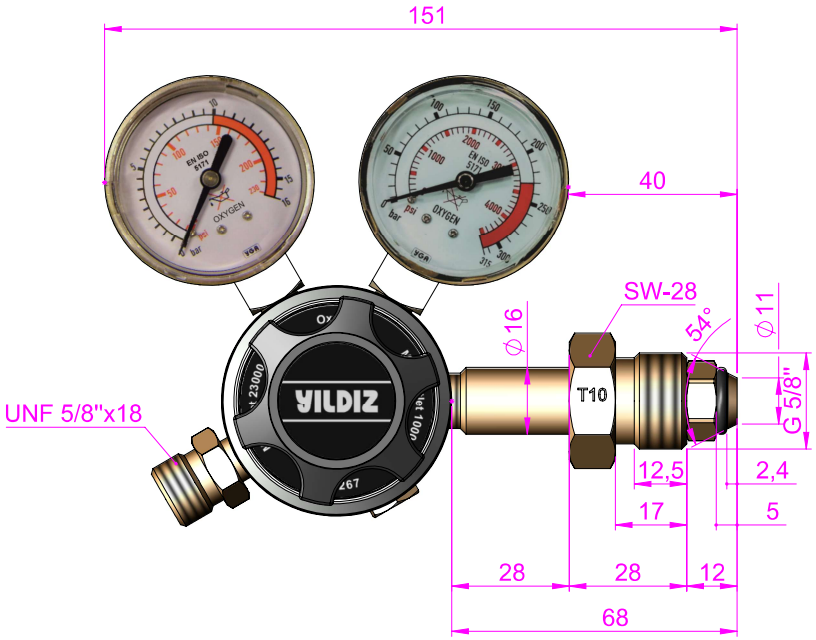

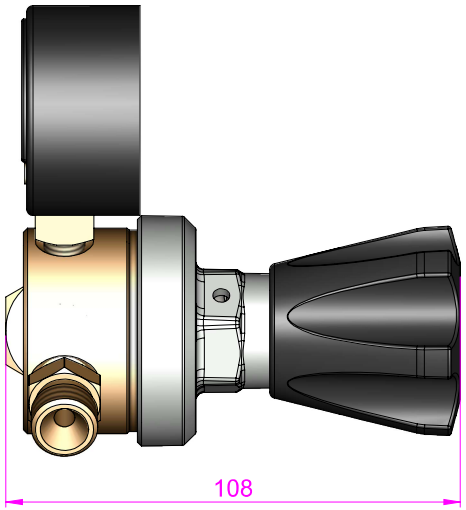

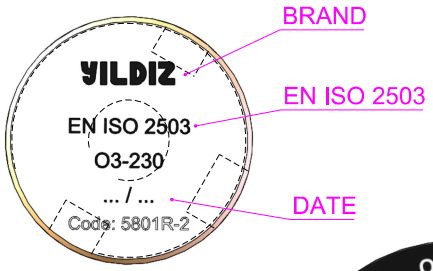

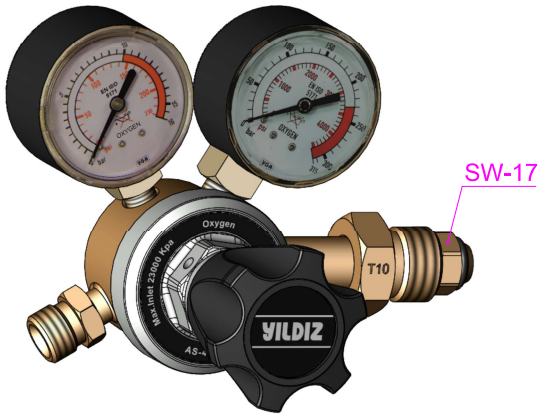

SCALE 1:1,5

MÜŞTERİ ONAYI
Customer Approval

ONAYLAYANIN ADI Approver's Name	
İMZA Signature	
TARİH Date	
AÇIKLAMA Description	

ÜRÜN AÇIKLAMALARI
Product Descriptions

MARKING : LASER
PACKING : YILDIZ BOX

ÜRÜN BİLGİLERİ
Product Informations

ÜRÜN ADI Product Name	PRESSURE REGULATOR
ÜRÜN SERİSİ Product Series	5800R SERIES
YILDIZ ÜRÜN KODU Yildiz Product No	5801R-2-AU
MÜŞTERİ ÜRÜN KODU Customer Product No	
GAZ TÜRÜ Gas Type	OXYGEN
GİRİŞ BASINCI Gas Inlet Pressure	0-230 bar
ÇIKIŞ DEĞERİ Gas Outlet Value	0-10 bar
DEBİ Flowrate	
ÇALIŞMA STANDARDI Working Standart	EN ISO 2503

PARÇA BİLGİLERİ
Part Informations

1	VALF BAĞLANTISI Valve Connection	AS 2473.2-2007/ CONNECTION TYPE 10
2	VALF RAKORU Valve Nipple	AS 2473.2-2007/ CONNECTION TYPE 10
3	ÇIKIŞ REDÜKSİYONU Outlet Reducer	AS 4267-1995
4	ÇIKIŞ SOMUNU Outlet Nut	
5	HORTUM NİPELİ Hose Nipple	

	İSİM Name	TARİH Date	İMZA Signature		BİRİM Unit
ÇİZEN Drw. by	O.FINDIK	28.04.2025		YILDIZ GAZ ARMATÜRLERİ	mm
KONTROL Controlled by	D.GÜNGÖR	28.04.2025			
REV NO Rev.No 01		REV AÇIKLAMASI Rev.Description			FORM A3

This drawing is prepared by YILDIZ GAZ A.Ş and all rights reserved.It is not printed, copied or used by any company without written permission.

Bu resim YILDIZ GAZ A.Ş.tarafından hazırlanmış olup, müellifin ve şirketin yazılı izni olmaksızın basılamaz, çoğaltılamaz kopya edilemez,kitbase dilemez, hiçbir şirket veya kuruluşça, aynen veya kısmen uygulanamaz.